第138回那覇市小学生バレーボール大会

～さよなら大会～

大会１日目　2023年2月4日（土）

予選リーグ、決勝トーナメント

男子　高良小学校

女子　宇栄原小学校、仲井真小学校、さつき小学校

混合　神原小学校

大会2日目　2023年2月5日（日）　決勝トーナメント

メイン会場　真和志小学校

サブ会場　　神原小学校

主催　那覇市小学生バレーボール連盟

大会役員

大会会長	川村　和久	那覇市小学生バレーボール連盟会長
大会副会長	與儀　隆	那覇市小学生バレーボール連盟副会長
	大城　義智	那覇市小学生バレーボール連盟副会長
	吉本　朝子	那覇市小学生バレーボール連盟副会長
大会委員長	親川　仁	那覇市小学生バレーボール連盟理事長
大会副委員長	島袋　功	那覇市小学生バレーボール連盟副理事長
大会会計	新里　紹悟	那覇市小学生バレーボール連盟会計
総務委員長	井上　創平	那覇市小学生バレーボール連盟総務委員長
競技委員長	崎山　俊樹	那覇市小学生バレーボール連盟競技委員長
審判委員長	島袋　信幸	那覇市小学生バレーボール連盟審判委員長
普及強化委員長	新崎　英男	那覇市小学生バレーボール連盟普及強化委員長
感染対策責任者	吉田　修	那覇市小学生バレーボール連盟感染対策責任者

【会場責任者一覧】

	会場	総務	競技	審判
4日（土）	高良小学校	宇根　良太（高良）	富永　弘人（真地）	親川　仁（城東）
	宇栄原小学校	島袋　功（宇栄原）	冨里　エリナ（与儀）	塩川　卓（曙）
	仲井真小学校	渡慶次　正一（仲井真）	照屋　武司（真地）	池間　武将（小禄）
	さつき小学校	新崎　英男（さつき）	與儀　隆（松川）	新垣　敏（銘苅）
	神原小学校	崎山　俊樹（神原）	新垣　さゆり（真和志）	照屋　司（若勝）

開会式　式次第

新型コロナおよびインフルエンザ感染予防の観点から
開会式は行いません。

試合開始前に主催者（理事メンバーによる）
あいさつを行います。

8：00 集合、チーム受付

8：15 監督会議

9：00 試合開始

※会場ごとに時間の変更あり

閉会式　式次第

司会　井上　創平
那覇市小学生バレーボール連盟総務委員長

1	成績発表	崎山　俊樹	那覇市小学生バレーボール連盟競技委員長
2	表　　彰 （順位表彰、個人賞表彰）	川村　和久	那覇市小学生バレーボール連盟会長
3	大会講評	川村　和久	那覇市小学生バレーボール連盟会長
4	年間優秀選手賞表彰	各チーム監督	
5	閉会宣言	大城　義智	那覇市小学生バレーボール連盟副会長
	記念撮影		

第 138 回那覇市小学生バレーボール大会さよなら大会

≪　開　催　要　項　≫

1．趣　　旨　バレーボールを通して児童の健全な心身の育成を図ると共に、スポーツの楽しさを伝える
また、大会を通して親睦と友情を育て、自主性・自発性・創造性豊かな児童を育成する
事を目的とする

2．主　　催　那覇市小学生バレーボール連盟

3．主　　管　那覇市小学生バレーボール連盟

4．後　　援　那覇市教育委員会（調整中）

5．期　　日　2023 年 2 月 4 日（土）・5 日（日）
集合 8：00　　受付／代表者会議 8：15　　試合開始 9：00
注）各会場で集合時間等の変更あり
※新型コロナ感染予防の観点から、開会式は行わない

6．会　　場　真和志地区（調整中）
※真和志地区での会場提供が困難な場合、他地区のご協力お願いします

7．参 加 料　別紙参照（後日案内します）（登録料　3,000 円／チーム　未登録チームのみ）
沖縄銀行首里支店　普通預金 1461666　那覇市小学生バレーボール連盟
振込〆切・・・2023 年 1 月 27 日（金）15：00 まで
振込氏名は、チーム名男子／女子／男女混合を入力お願いします
例）ジョートーブイビーシー　ダンシ
※尚、地震・風水害等の自然災害及び感染症・伝染症等により大会が中止された場合及び抽選後、何らかの事情で参加辞退があった場合、参加費の補償（返金）は行わない

8．参加対象　1）那覇市の小学生児童を対象にし、この趣旨に賛同するチーム
2）地域住民から信頼されている成人が責任をもって育成しているチーム
3）小学校で課外活動として育成しているチーム

9．チーム編成と注意
1）チーム編成は、監督 1 名、コーチ 1 名、マネージャー1 名、選手 12 名以内とする
2）引率者、監督は自チームを掌握し責任ある指導者であること
3）チームは、単独チームで他チームからの補強は認めない
但し、6 名に満たないチームの救済処置として、合同チームは(別紙①参照)は認める

4）ユニホームは同一のもので、胸・背番号がはっきり見えるようにすること
但し、合同チーム（別紙①）はその限りではない
5）選手は、保護者の同意を得たものであること
6）大会中の事故の対する補償は、スポーツ安全協会の傷害保険でもって行い、
主催者は応急処置のみ行い、その後の責任は負わない
傷害保険への加入は、各チームで責任を持って済ませておくこと
7）チームプレートは、各チームで作成し当日持参すること
8）ゴミは各チームで袋を用意し、責任を持って持ち帰るようにすること
9）代表者会議には、責任者が必ず出席すること
もし、出席がなければ参加しないものとみなし、申し込みを取り消します

１０．　競技方法

1）次のブロックを開催する
・男子Ａブロック
・女子Ａブロック
・男女混合Ａブロック（別紙②参照）
※原則、各ブロックは１チームのみの参加とする
2）各ブロック共に、予選は三角または四角リーグ戦の後、決勝トーナメントを行う
3）シードについては、第 137 回大会の成績を参考にし、下記の通りとする
男子Ａブロック→男子（男女混合含む）ブロックの男子上位 2 チーム
女子Ａブロック→女子ブロックのベスト 4 チーム
男女混合Ａブロック→男子（男女混合含む）ブロックの男女混合上位 2 チーム
4）各ブロック共に大会１日目に予選リーグ戦、決勝トーナメント１回戦までを行う

１１．　競技規則

1）2022 年度日本バレーボール協会の定める小学生 6 人制競技規則による
但し、別に定める小学生フリーポジション制及び大会のローカルルールを用いる
2）試合球は、人工皮革軽量 4 号球（男子／男女混合ミカサ・女子モルテン）の
カラーボールを使用する
3）ネットの高さ 2m　　コートの広さ 8m×16m

１２．　表　　彰

≪各ブロック≫
☆優　勝：賞状・優勝旗・トロフィー・ボール・メダル
（優勝旗は男子／女子ブロックのみとする）
☆準優勝：賞状・トロフィー
☆3　位：賞状・トロフィー
≪個人賞≫　　6 年生が対象
☆最優秀賞（１名)・優秀賞（２名）　　（各ブロックより選出）
☆年間優秀選手賞・・・年間を通して最もチームに貢献した選手１名

１３．　申し込み方法及び期日

・事前申込〆切　2023 年 1 月 20 日（金）17：00 迄　（崎山競技委員長ＬＩＮＥ宛）

・事前申込後、那覇小連指定のスプレッドシートに、スタッフ／選手名等の必要事項を記載ください

（本大会は那覇小連指定スプレッドシートをエントリーシートとします）

〆切　2023 年 1 月 28 日（土）17：00 迄

１４．　代表者会議及び抽選会

〇日　時：2023 年 1 月 29 日（土）　受付 18：30　開始 18：45～

〇会　場：那覇市民体育館第 1・2 会議室

別紙①　≪合同チームについて≫

異なるチームがひとつのチームとしてエントリーすること

母体となるチーム（一番人数が多いチーム）以外のチームの人数が 5 名以内であること

12 名を越えなければ、3 チーム以上が合わされてもよい。但し、同性同士とする

必ずしも合同したすべてのチームがコート内にいる必要はない

別紙②　≪男女混合チームについて≫

同一チームにおいて、男子と女子の両方がエントリーされたチーム

コート内には少なくとも一人は異性がいなければならない

≪138回大会運営規定≫

【総務上の確認事項】

＜開会式＞

① 今大会は分散開催のため開会式を行いません。主催者あいさつを行います。
　※会場責任者の指示のもと動いてください

＜閉会式＞

① 今大会は閉会式・表彰式を行います
② 年間優秀選手賞の表彰があります。該当する選手、代表者は閉会式までに集合してください。

＜感染対策＞

① 那覇市小学生バレーボール連盟の指定したチェックシートを各感染対策責任者の責任のもと
　会場責任者に提出し、異常があった場合はすぐに報告をしてください
② ガイドラインの規則に則って行動し、全チームで大会運営に協力をお願いします
③ 体育館内の入場は、35名以内／チームとする。ただし、競技に関係ないチームは外で待機すること

＜注意事項＞

① 選手は、スポーツ障害保険に加入し保護者の同意を得たものであること
② 会場の片づけ及び清掃は原則として全チームで行う。チームは日程終了まで待機すること
　但し、自チーム周辺の清掃を行い、かつ、会場責任者の了解を受けて解散してもよい
③ フロア外でのボールの使用は一切禁止とする
④ フロア内での応援は大会運営者の許可がない限り一切禁止とする
　※各会場校の指定の場所で応援してください
⑤ 学校敷地内および周辺はすべて禁煙です
⑥ 外履きシューズは各チームで管理し、玄関口での放置及び靴箱の使用は禁止とする
　※各自にてシューズ入れ、または、ビニール袋を持参してください
⑦ 毎回、忘れ物が非常に多いので、持ち物管理をチームで徹底すること
⑧ 学校の備品等を壊さないように保護者は子どもたちを管理すること
　万が一、破損させてしまった場合は速やかに会場責任者へ申し出ること
⑨ 大会参加にあたり、氏名、学校名、学年および対戦結果、記録、写真、動画等を主催者が発行する大会冊子、出版物、
　ホームページなどに掲載すること、また、マスコミへの公表に使用することをご了承ください

＜駐車場＞

① 各体育館の指定の駐車場に停め、それ以外の場所には一切停めないこと
　※違反駐車によりレッカー移動された場合の責任は負わない
② 役員の指示に従い駐車してください

【競技上の確認事項】

＜競技規則＞

　令和元年度（公財）日本バレーボール協会の定める小学生６人制競技規則による。
　但し、別に定める小学生バレーボール競技規則を採用する。また、本大会特別規則を採用する

＜競技方法＞

① 女子・男子・混合Aブロックを開催する
② 予選リーグの後、決勝トーナメントを行う事とする
③ 試合はすべて3セットマッチとする。
　各ブロック3セットマッチ21点のラリーポイント制を採用し、2セット先取とする。
　3セット目は15点制とし、デュースの際は2点差がつくまで行う事とする
④ 各セットリードしているチームの得点が11点に達した時、吹笛により30秒間のテクニカルタイムを適用する
　但し、3セット目は8点時（チェンジコート後）に適用する

ただし、戦略的な指導は禁止し、給水・汗を拭くなどの行為に限定する
水分補給はベンチ横で行う

⑤ 試合は追い込み方式で行い、連続試合の場合は、最大5分の休憩をとる
※2日目についての試合進行については、決められた時間にて実施する。

⑥ 試合が終了したチームは速やかにコートを空ける事
次の試合のチームは迅速に当該コートに集合し、以下の事を行う
・ラインナップシート/得点掲示用チームプレートを審判員に提出
・3分間の打ち合い及び公式練習の準備を行う
※3分間打ち合いの場合はボールを使った練習を禁止し、速やかに打ち合いを行う（追い込み方式）
・3分間の打ち合いの後に試合を開始する（前の試合終了5分後に試合を開始する）

⑦ 女子、男子・混合ブロック:三角リーグから2位まで決勝トーナメントに進出とする

＜参加規程＞

-チーム編成-

① チーム編成は、監督1名、コーチ1名、マネージャー1名、選手12名以内とする
但し、監督は必ず成人である事とする

② 単独チームで他からの補強は認めない。

-エントリー変更-

参加申込書に記載された選手の変更（背番号の変更・誤字の訂正）に関しては
初日の8:30までに、チームスタッフは予選・決勝トーナメント1～2日目それぞれ当日8:30までに
エントリーシートに掲載されたｴﾝﾄﾘｰ変更届けにその旨記入し、
各会場の競技委員長に提出し、承認を得ること。それ以降の変更は認められない。

-服装-

① 単独ﾁｰﾑの選手のﾕﾆﾌｫｰﾑは同一の物を着用し、背番号は１～９９番とするが競技運営上１～１２番が望ましい
合同チームは背番号が同じにならないように、かつ、分かりやすいように各ﾁｰﾑのﾕﾆﾌｫｰﾑを着用して下さい
ﾕﾆﾌｫｰﾑの背番号等の色は、ﾙｰﾙに則って地の色と対象的な色を使用し、誰もが見え易いものにすること
※ビブスの着用も可とする
※ユニフォームの同一とは、ユニフォーム及びソックスを同じにする事を指す

② 単独ﾁｰﾑの監督・ｺｰﾁ・ﾏﾈｰｼﾞｬｰの服装は、統一された物を着用する事とし、シューズを履くこと
合同ﾁｰﾑについては、統一する必要はない。
但し、マネージャーが児童の場合はこれの限りではない
※ｽﾀｯﾌの服装の統一とは、襟付きのシャツ/長ズボン・半ズボン/同系色に揃えることをさす。

③ 監督・ｺｰﾁ・ﾏﾈｰｼﾞｬｰ章は、必ず左胸部に着用すること

-大会使用球-

① 公益財団法人日本バレーボール協会が公認する人工皮革軽量4号球カラーボールを使用する
「ﾐｶｻﾎﾞｰﾙ(MVA500) ・ﾓﾙﾃﾝﾎﾞｰﾙ(V4M5000-L)」(円周62～64cm重量200～220g)
※ ボールの内圧については6人制競技規則に準ずる。

② 本大会は男子・混合ブロック：ミカサ/ 女子ブロック：モルテン

-予選グループ戦における順位の決定方法

① 勝率（勝数の多いﾁｰﾑ）

② セット率（全試合の取得したセット総数／全試合の喪失したセット総数）

③ ポイント率（全試合の総得点／全試合の総失点）

④ ③-④が同率の場合は、チームの代表者によるクジで順位を決定する

-各試合会場におけるｺｰﾄでの練習について

① 各会場ともｺｰﾄの準備ができ、競技委員からのｱﾅｳﾝｽがあるまでフロアに入ることはできない

② 第1試合開始前から、すべてのﾁｰﾑに5分間の公式練習時間を与える
但し、各会場競技委員長の指示に従う事
③ 前規定の時間以後は、次のﾁｰﾑのみｺｰﾄ内での練習ができる
但し、隣のｺｰﾄで試合中の場合はサーブ・スパイク・ノック等は禁止とし、パスまでの練習とする
④ 公式練習は3分間の打ち合いのみとする。但し、全ブロック決勝戦のみプロトコールを行う
⑤ フロア以外でのボールを使った練習は、建物内外にかかわらず絶対禁止とする
また、屋外でのアップの際は外履き用の靴に履き替えること

-審判員-

① 大会1日目の主審・副審はチームスタッフから出す事とする
② 大会2日目は日本バレーボール協会公認審判員の公認審判員が審判委員長の指示のもと配置される
③ ラインズマン・点示係・記録係は各チームから出すこと

-その他-

① ベンチには、競技上必要な飲料水・救急用具以外の物品を持ち込まない。また、飲料水は床にこぼさないよう注意する事
※クーラーボックスは禁止とする
② 応援団の応援旗及び横断幕は試合のあるチームのみが掲示し、その際にプレーに支障のないように配慮する
試合終了時には迅速に撤去し、次のチームに場所を譲る事
応援団の応援用具は大きな音の出る鳴り物 (太鼓・ベル・ペットボトル等)は禁止とする
※審判のホイッスルの邪魔にならないように配慮する事
③ 審判やラインジャッジへの批判・暴言・威嚇等の行為は厳に慎む事
④ 選手への体罰・暴言・威嚇等の行為は、絶対禁止とする
<u>※上記事項を各チームの指導者は十分考慮すると同時に、各チームの応援団（父母会）への指導を徹底する事</u>
⑤ 各ﾁｰﾑは、ネームプレートを持参する事
但し、2日目に出場するﾁｰﾑは得点掲示用のネームプレートを2枚用意する事
⑥ 各ﾁｰﾑは、ボール拭き用のタオルを持参する事

【審判上の確認事項】

＜ルール取り扱いについて＞

① 児童の善い行いに対しては、フェアプレー精神の育成のため積極的にグリーンカードを出してください
② モップ、チームの荷物等は安全のためにベンチ裏、またはイスの下に置く。スペースが無ければベンチ横でもよい
③ 靴ひもを結ぶ行為は安全を確保するためなので、特に許可を与えるということではないが結び直しをさせる
但し、執拗に繰り返す場合は遅延行為になる
④ 監督はベンチでは記録席(副審側)に最も近いところに位置し、指定されたフリーゾーン内ならば一時的にベンチを
離れてコート上の選手に指示を与えてもよい。(過度な応援やパフォーマンスは許可されない)
但し、サーブ許可の吹笛後は速やかにベンチに着席すること(ラリー中は座っておくこと)
⑤ テクニカルタイムアウト（給水の為のタイムアウト）時は、ベンチ横で給水をさせる
但し、戦術的な指導は禁止し、給水、汗を拭くなどの行為に限定する
⑥ 1セットにつき12回までの選手交代が認められる
⑦ ラリー中は、交代競技者はベンチに着席しているか、ウォームアップエリアに位置していること
⑧ 審判に対する質問はゲームキャプテンのみに認められる権利である
要求する権利のない者が要求した時など、タイム・アウト及び競技者交代時の不当な要求は拒否される
またプレーに影響を及ぼしたり、同一試合中に同一チームの競技参加者が不当な要求を繰り返したりしたときは
そのチームを試合の遅延として処置する
⑨ アンダーウェアを着用する場合は、選手全員が統一したものを着用すること
ただし、ユニホームからはみ出したスパッツは許可しない
⑩ 反スポーツマン的行為や言動に対しては厳正に処理する。（退場・失格）
⑪ 髪の毛がネットに触れた場合、からみついたり等しない限り、反則としない

⑫ 公式練習はサーブ権を得たチームから行う。公式にエントリーされたチーム構成員以外は公式練習に参加できない
⑬ デッド後のボールは速やかにサービングチームに送る事
⑭ トスは副審側で試合開始前に行う
但し、トスにはキャプテンが立ち会い、キャプテンマークのついたユニフォームを着用する事

＜コートワイピングについて＞

コート内の選手はハンドタオルを身につけ、コートワイピングは選手自身がタオルで行うことを原則とする
タイムアウト及びセット間はベンチの者がモップを使用して拭いてもよい
但し、それ以外のモップの使用は、審判の指示に従う事

＜審判について＞

予選リーグの審判は、大会冊子の審判割当を参照ください
※試合後、審判は、次の試合のトス・打ち合いを行う事

＜その他＞

① 主審は試合の最終決定者である
但し、主審は判定や取扱いの疑惑等について、主審の判断でコントローラー /副審判長/審判長の意見を聞くことを許可する
② 主副審はサービスオーダーの確認に注意を払う
③ 審判を行う際は審判服を着用しなければならない
④ 公認審判資格を持つ方は、二日目以降のご協力をお願い致します

お願い

小連役員も、その多くがそれぞれのﾁｰﾑを抱えながら頑張っております。
ぜひ、各ﾁｰﾑのｽﾀｯﾌは大会運営のご協力をお願いします

第138回那覇市小学生ﾊﾞﾚｰﾎﾞｰﾙ大会（さよなら大会）に於ける感染対策について

令和5年1月30日
那覇市小学生ﾊﾞﾚｰﾎﾞｰﾙ連盟
感染対策責任者　　吉田　修

那覇小連各位

県内に於いて新型コロナの現状は、日々数百名程度の感染者が出ている状況です。
【第138回那覇市小学生バレーボール大会（さよなら大会）】は2月4日（土）・5日（土）開催予定です。
各チームの皆さんは、日々の感染対策を十分に行いながら、練習に励んでいる事と思いますが
下記事項について確認の程、お願い致します。

1. 各会場は、感染対策に必要な備品等（消毒液・ペーパー・その他）は、各会場校にて準備をお願いします。（那覇小連より補助費あり）

2. 感染対策提出書類→那覇小連HPに掲載しています。
   - 選手、指導者、観戦者の健康チェックシートの提出は、各会場校の感染対策責任者へ大会当日に提出をお願いします。
   - 健康観察票（別紙）への体温・その他の記入は開催日14日前より行う事。（自己管理）
   - 観戦者の入れ替えが5人以上になる場合は、チェックシートをコピーして提出して下さい。

3. 会場への入場制限は次のとおりとする。
   - **各チーム、35名以内とする。（選手+指導者+観戦者）**
     例→　選手10人・指導者3人の場合、観戦者は22名までOK
   - 各チームの控え場所は、会場外周辺（学校敷地内）を原則とする。
     但し、雨天・その他で各ﾁｰﾑの控え場所が使用困難の際は、会場責任者の確認の元で臨機の対応とする。
   - **入館する時間帯は、自ﾁｰﾑが試合を行う時間帯のみとする。試合終了後は速やかな退館をお願いします。（審判を行う選手等を除く）**
   - 観戦者が会場に入る際は、入館許可カードの掲示（首掛け等）をお願いします。また、声を出しての応援（マスク着用）は出来ますが、過剰な大声や鳴り物は禁止です。また、審判の判断による変更もあります。

4. 各会場校の感染対策責任者を会場責任者とします。ご協力のほどお願い致します。
   - 会場校感染対策責任者は、試合開始前の事前の打ち合わせを行って下さい
   - 観戦者の許可カードの会場入り口での確認、過剰な大声や鳴り物等での応援の禁止、マスクの常時着用の確認等の徹底をお願いします。
   - **審判を行うチームの感染対策責任者は、会場入り口の感染対策の管理をお願いします。（交代時に感染対策管理者の空きが無いようにお願いします）**

5. 試合時に於ける感染対策は次のとおりとする。
   - セット終了時は各チームでベンチの移動（持ち運び）を行う事、
   - 試合終了時は自チームのベンチを消毒後に、退去を行う事。
   - 審判終了時は、審判チームはボール、ラインフラッグ、ネット、審判台等の消毒を行う事。

6. 会場感染対策責任者は各日「大会終了時に、勝ちチームに負けチームの感染対策書類を預けて次日開始会場の会場感染対策責任者へ渡す事」を、事前に伝える事。
   勝ちチームは次の対戦日までの体温・その他を健康観察票への記入を行う事　（自己管理）
   また、選手、指導者、観戦者の健康チェックシートへ次日開催時に再度記入して提出する事。

7. 各チームの感染対策提出書類一式は大会終了後、1か月間預かりコロナ感染の問題無しを確認後、シュレッダー処分とします。

新型コロナに対する現時点での試合参加、可否の確認

チーム選手・指導者・保護者等

感　染

1.発熱や風邪等の症状から7日間
2.解熱後（解熱剤などを内服しない状態で）24時間経過で、咳・倦怠感・呼吸苦などの症状の改善傾向があり。

上記の1，2を満たした状態で、参加可能

濃厚接触

・5日間の健康観察後、症状無しで参加可能
・2日目及び3日目に抗体特定検査キッドを用いて陰性の確認後、参加可能

※　注意 ：大会への参加7日前より大会参加終了後2日間で、感染者・濃厚接触者が出た場合は、大会時に於ける、感染拡大防止やクラスター発生防止のため、直ちに那覇小連・親川理事長又は感染対策責任者の吉田まで、連絡をお願い致します。大会への参加に関しても安全を最優先としての判断でお願いします。

また、インフルエンザに感染した場合は、「発症日から5日経過」し、かつ「解熱後2日」まで、出席停止となっています。「沖縄県教育庁保健体育課よりの指導」安全を最優先での判断でお願いします。

（濃厚接触者の定義）

患者の発症日の2日前からいずれかに該当する場合が、濃厚接触者の対象になります。（無症状病原体保有者は検体採取日の2日前から）

1.患者と同居あるいは長時間の接触があった者
2.適切な感染防止無しに患者を診察、看護もしくは介護していた者
3.患者の気道分泌液もしくは体液等の汚染物質に直接触れた可能性が高い者
4.手が触れることのできる距離（約1m）で、必要な感染防止対策無しで、患者と15分以上接触があった者

第138回那覇市小学生バレーボール大会さよなら大会

女子Aブロックの部（予選）

2/4（土）

会場　さつき小学校

松島

A-1
－
－
－

A

A-2/A-3
－
－
－

松川　A-2/A-3 － － －　さつき（第1シード）

会場　宇栄原小学校

識名

B-1
－
－
－

B

B-2/B-3
－
－
－

曙　B-2/B-3 － － －　金城（第3シード）

会場　仲井真小学校（午前）

城南

C-1
－
－
－

C

C-2/C-3
－
－
－

真地　C-2/C-3 － － －　小禄南

会場　宇栄原小学校

与儀

D-1
－
－
－

D

D-2/D-3
－
－
－

城北　D-2/D-3 － － －　宇栄原

会場　さつき小学校

高良

E-1
－
－
－

E

E-2/E-3
－
－
－

銘苅　E-2/E-3 － － －　城東（第4シード）

会場　仲井真小学校（午後）

仲井真

F-1
－
－
－

F

F-2/F-3
－
－
－

小禄　F-2/F-3 － － －　石嶺（第2シード）

第138回那覇市小学生バレーボール大会さよなら大会

女子A（決勝トーナメント）

準優勝：

３位：

３位：

2/4
（土）

2/4
（土）

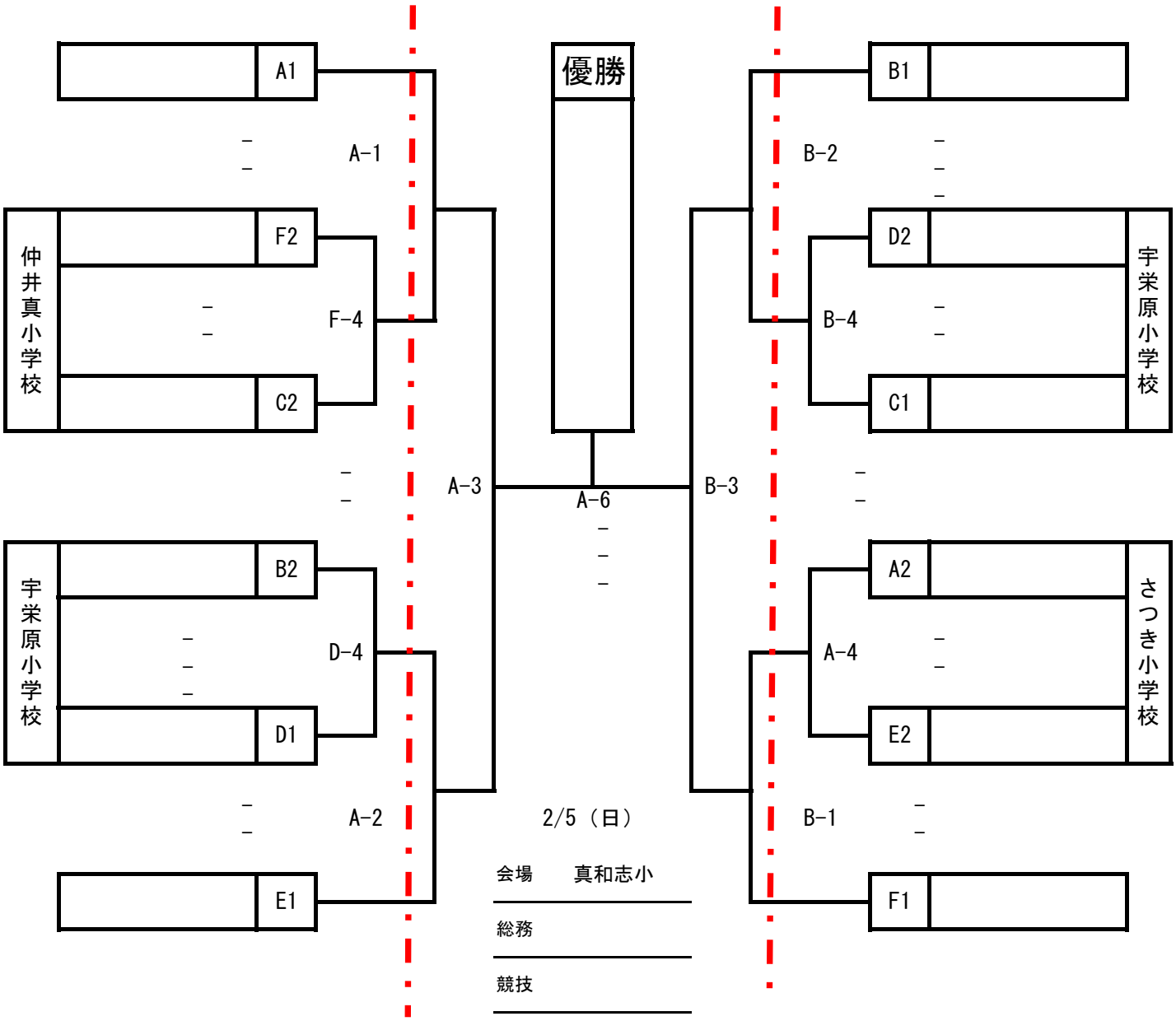

2/5（日）

会場　　真和志小

総務

競技

審判

第138回那覇市小学生バレーボール大会さよなら大会

会場

総務

競技

審判

混合ブロックの部

準優勝：

３位：

３位：

優　　勝

A-4

会場　真和志小学校

A-1

B-1

会場　神原小学校

A1　B2　A2　B1

2/4（土）　会場　神原小学校

小禄南

A-1
－
－
－

A

A-2/A-3
－
－
－

若勝

B-1
－
－
－

B

B-2/B-3
－
－
－

金城

A-2/A-3
－

上間

（第1シード）

神原

B-2/B-3
－

真和志

（第2シード）

第138回那覇市小学生バレーボール大会さよなら大会

会場

総務

競技

審判

男子ブロックの部

準優勝：

３位：

３位：

優　　勝

A-5

会場　真和志小学校

A-2

B-2

会場　神原小学校

A1

B2

A2

B1

2/4（土）　会場　高良小学校

高良

A-1
－
－
－

A

A-2/A-3
－
－
－

真地

B-1
－
－
－

B

B-2/B-3
－
－
－

城北

A-2/A-3
－

松川

（第1シード）

城東V

B-2/B-3
－

小禄南

（第2シード）

サポーター広告

応援ありがとうございます！

ニュー小禄店　車検・オイル交換・タイヤ交換はお任せください

住所	沖縄県那覇市字高良3丁目4番5号
電話番号	098-858-3000
営業時間	【月～金】10:00 - 19:30
	【土】10:00 - 19:30
	【日・祝日】10:00 - 19:00
駐車場台数	90台

カー用品取扱の超大手オートバックスは1996年から中古車事業にも参入しています。

「査定Dr.」と呼ばれる車の検査システムを活用して、車の正確な査定額の算出が可能です。

同じ車なら全国一律の査定額が実現できるので、他の店舗に依頼すればよかった…と後悔することがありません。

買取時に発生するトラブルを回避したいのであれば、オートバックスカーズがおすすめです。

safety & healthy π water

おいしい 水 πウォーター

ACMπウォーターシステム沖縄総代理店

アクアサプライ

aqua supply

小禄店 TEL. 098 - 852-0500

FAX. 098 - 852-0660

那覇市小禄１丁目 27 番地１号

那覇南部地域配送無料!!!

10:00～19:00／定休日日曜

年始３日/ｳｰｸｲ/GW４・５日

旬彩酒房

助丸

SUKEMARU

OPEN～20時

オリオンサザンスター 100 円

TEL/FAX (098) 859-1264

Mobile 050-5485-8311

くるなび

NET予約できます♪

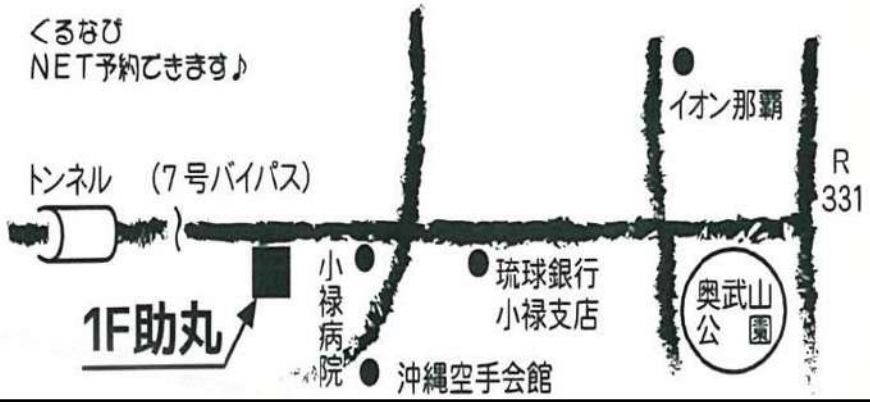

DOING

(有)ドゥーイングスポーツ

代表:島田 孝則

住所:那覇市古波蔵4-13-12

TEL:098-853-1001

沖縄県産

辛子めんたいこ

泡盛・シークヮーサー・沖縄の塩を使用し
ぴりりと優しい辛さと爽やかなシークヮーサーが香る
沖縄オリジナル辛子めんたいこ
県内各スーパー・店舗・オンラインショップにて購入可能

オンラインショップ

沖縄 やまや

結婚記念 / 誕生記念 / 退職記念 / 生年祝 / 開店祝 / 周年祝
新築・落成記念 / 父の日・敬老の日 / トロフィー etc...

もらって嬉しい
感動の贈り物♪

くぅーすの杜 忠孝蔵
豊見城市字伊良波 556-2
TEL 098-851-8813　木曜定休

記念品でお悩みの方、お気軽にご相談ください

molten
For the real game

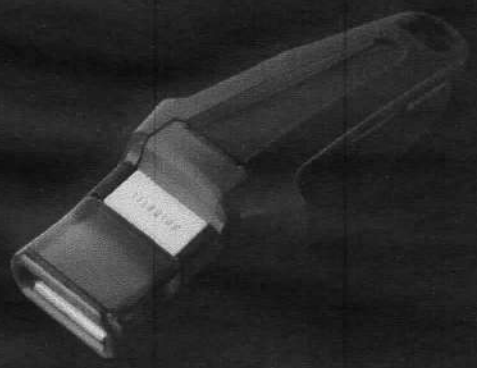

For the real game

「プレーヤーの技術や意志が100%発揮される時、スポーツは本物になる」
私たちモルテン・ブランドは、この信念をもとに
ボールとスポーツエキップメント・メーカーとして
常に完璧な製品づくりを目指しています。

本大会には、モルテンの試合球が使われています。

www.molten.co.jp

VOLLEYBALL

本大会にはミカサの
試合球が使われてい
ます。

栄光の足跡

回	期日	カテゴリー	優勝	準優勝	3位	3位
138	2022年 5月21日、28日	男子				
		女子				
		混合				
137	2022年 11月19日、26日	男・混	上間V.C	松川クラブ	小禄南エンジェルス	高良Arrows
		女子	さつきスピリッツ	石嶺バレーボールクラブ	金城美ら心	城東クラブ
136	2023年 2月4日、5日	男子	小禄南エンジェルス	松川クラブ		
		女子	石嶺バレーボールクラブ	識名ドルフィンズ	与儀守礼	城東クラブ
		混合	さつきスピリッツ	真地スプリングス	上間V.C	金城美ら心
135	2022年 3月6日、13日	男・混	小禄JVC	さつきスピリッツ	上間V.C	城東・天久合同
		女子	さつきスピリッツ	識名ドルフィンズ	ゆい銘苅VBC	金城美ら心
134	2021年 11月3日、13日	男・混	小禄JVC	上間V.C	真地スプリングス	さつきスピリッツ
		女子	さつきスピリッツ	石嶺バレーボールクラブ	識名ドルフィンズ	小禄南エンジェルス
133	2021年 5月15日、23日	男子	小禄JVC	さつきスピリッツ	城東VBC	
		女子	さつきスピリッツ	石嶺バレーボールクラブ	小禄南エンジェルス	
		混合	上間V.C	さつきスピリッツ	真和志ウイングス	
132	2021年 3月27日、28日	男・混	小禄JVC	さつきスピリッツ		
		女子	識名ドルフィンズ	小禄南エンジェルス		
131	2020年 10月2日、9日	男子	小禄JVC	真地スプリングス		
		女子	識名ドルフィンズ	ゆい銘苅VBC		
		混合	大名JSC	神原ドリーム		
130	2020年 2月8日、9日	男・混	小禄南エンジェルス	小禄JVC		
		女子	識名ドルフィンズ	ゆい銘苅VBC		
129	2019年 10月12日、13日	男・混	小禄南エンジェルス	松川クラブ		
		女子	識名ドルフィンズ	ゆい銘苅VBC		
128	2019年 5月18日、19日	男子	小禄南エンジェルス	松川クラブ		
		女子	識名ドルフィンズ	ゆい銘苅VBC		
		混合	小禄JVC	神原ドリーム		
127	2019年 2月9日、10日	男・混	小禄JVC	大名JSC		
		女子	さつきスピリッツ	識名ドルフィンズ		
126	2018年 11月24日、25日	男・混	小禄JVC	大名JSC		
		女子	さつきスピリッツ	識名ドルフィンズ		
125	2018年 5月19日、26日	男子	小禄JVC	小禄南エンジェルス		
		女子	さつきスピリッツ	識名ドルフィンズ		